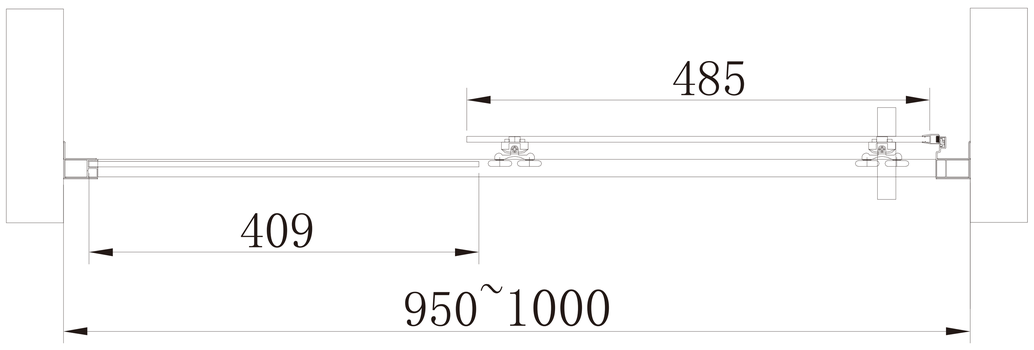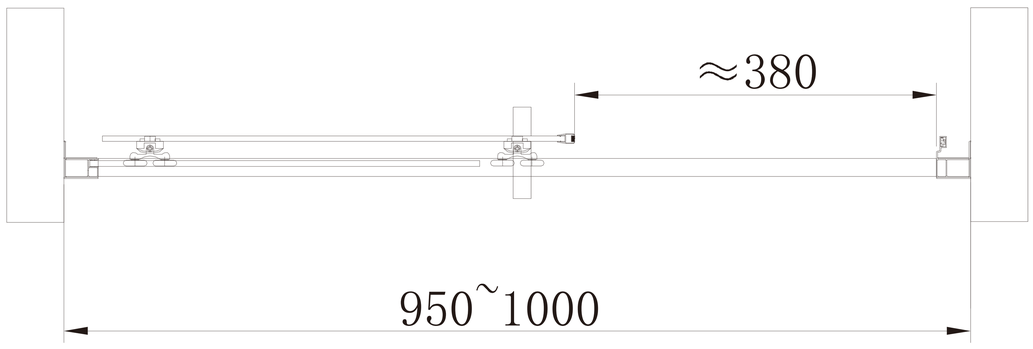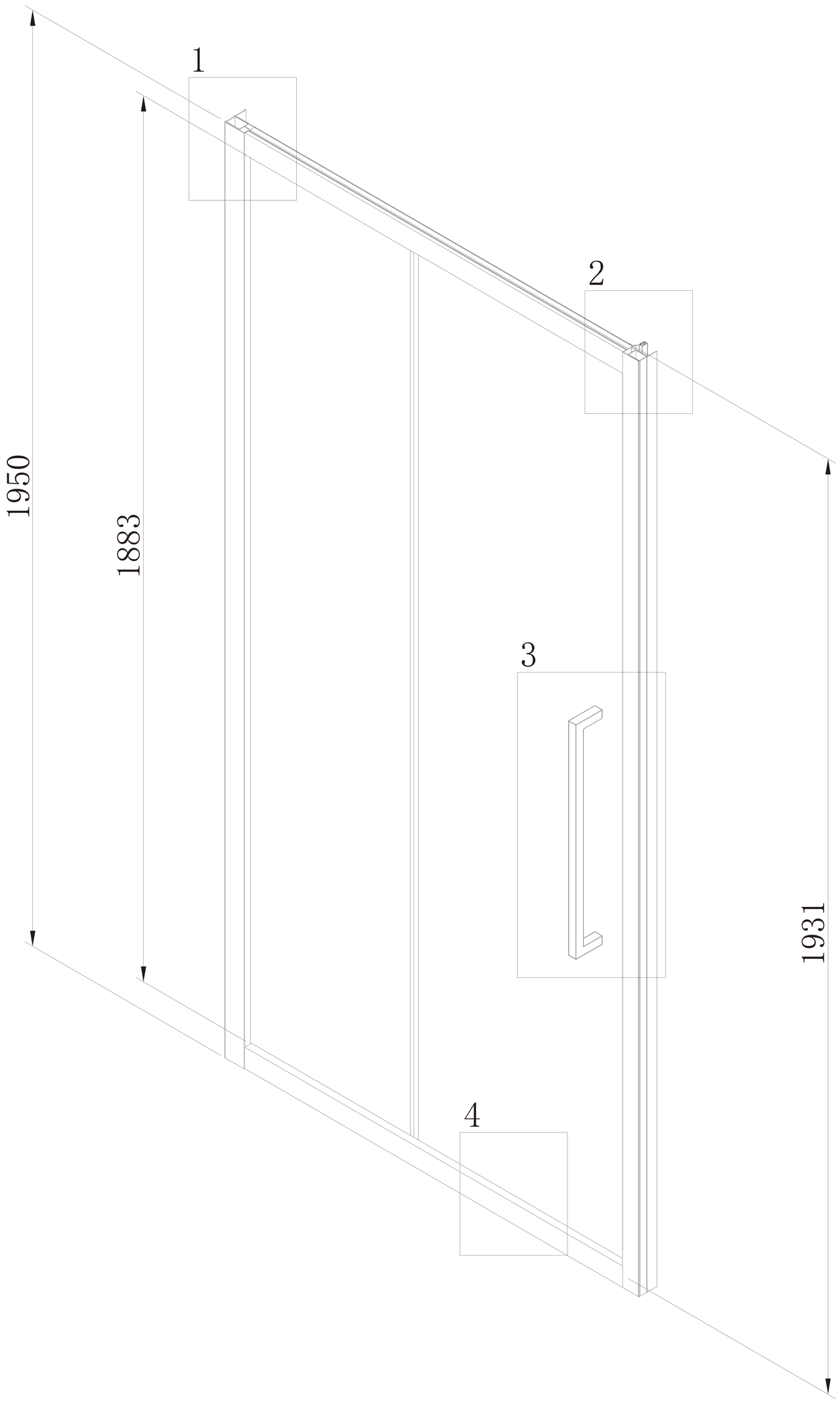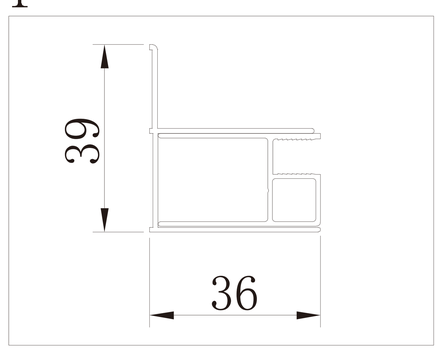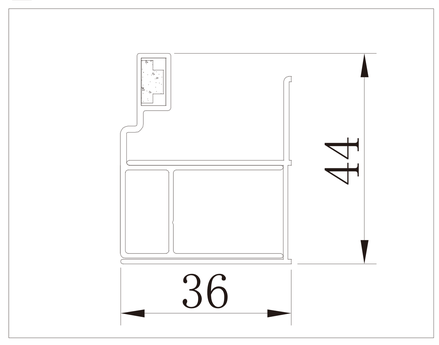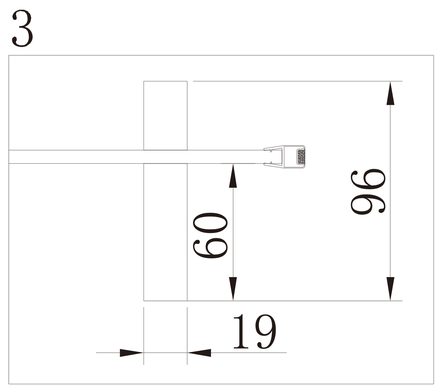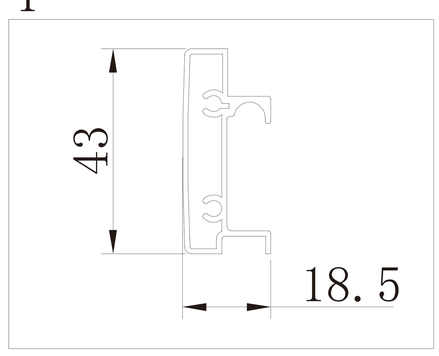TERA 95 - 100 CHROM