TERA 140 - 145 CHROM

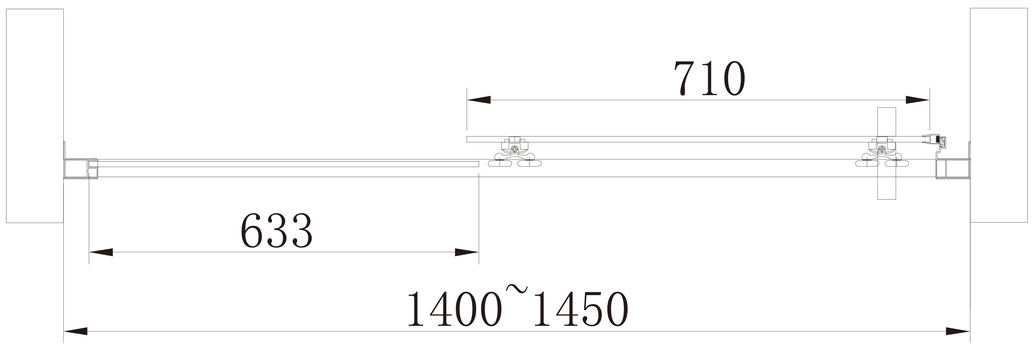

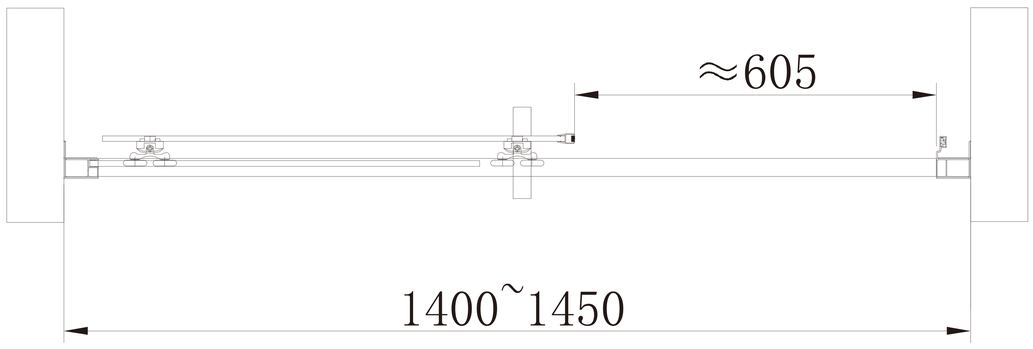

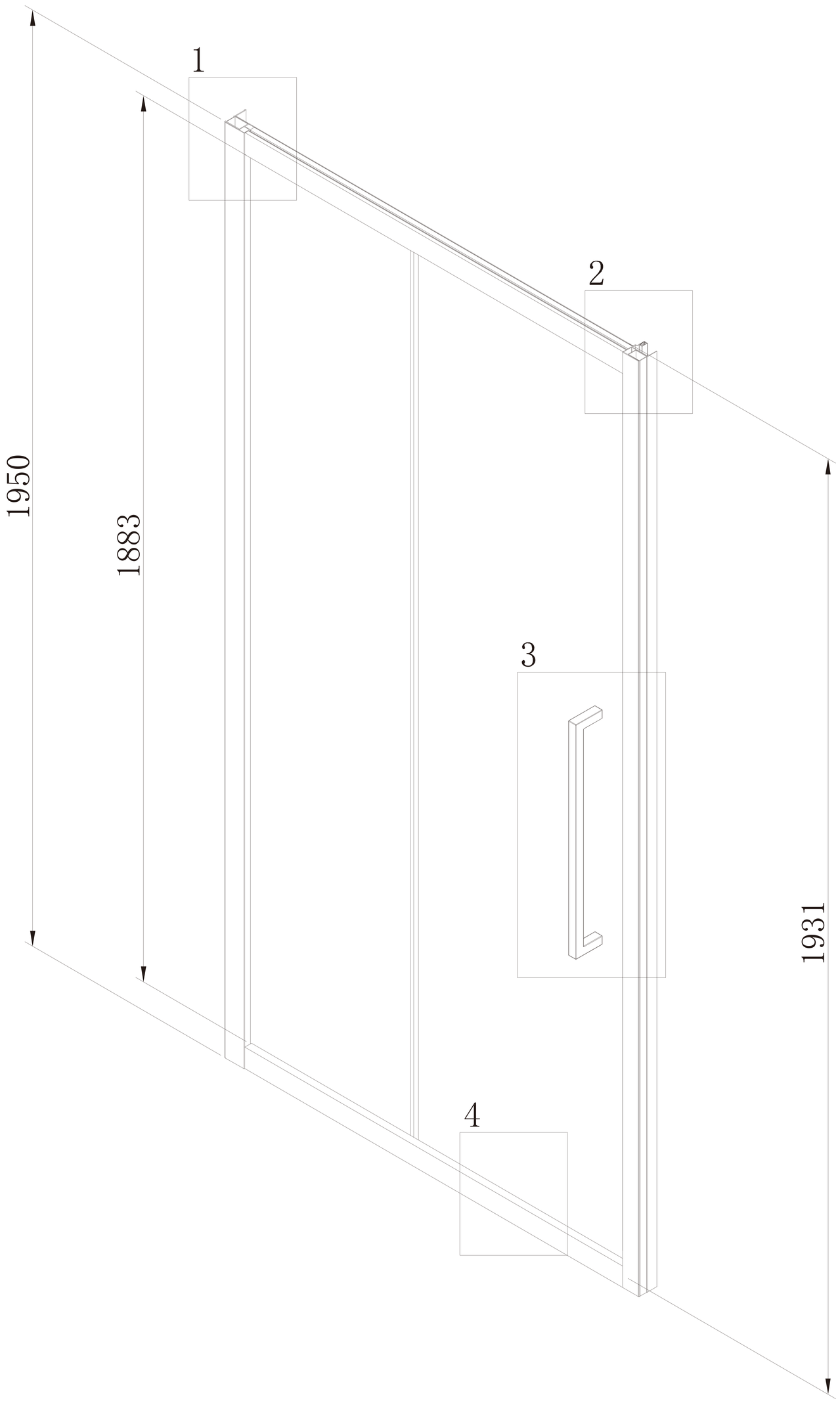

1

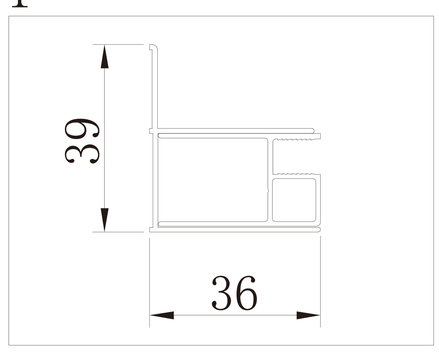

2

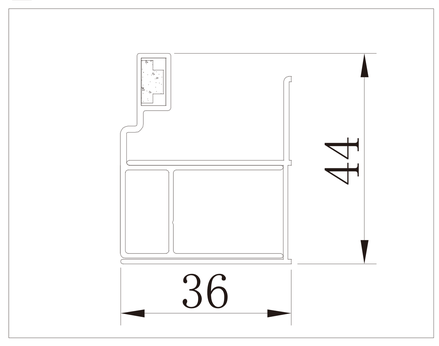

3

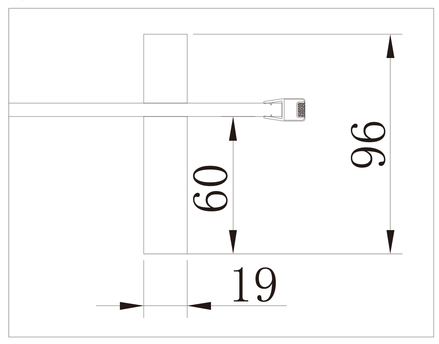
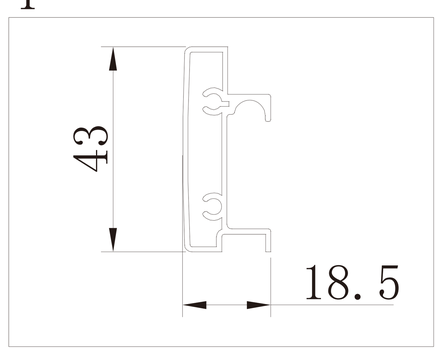
4