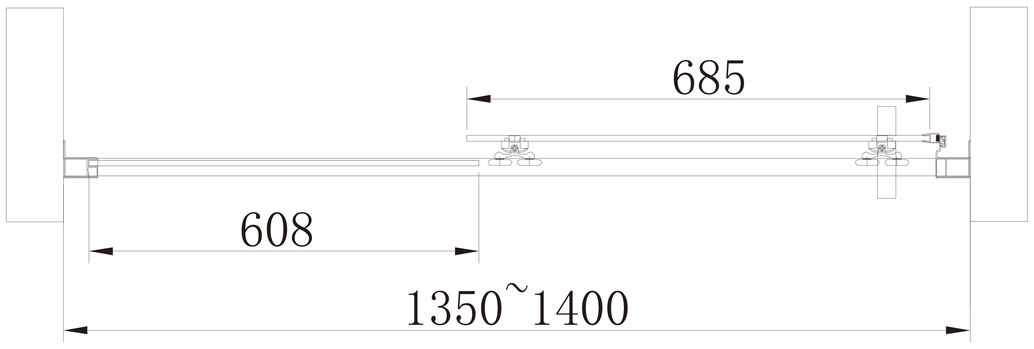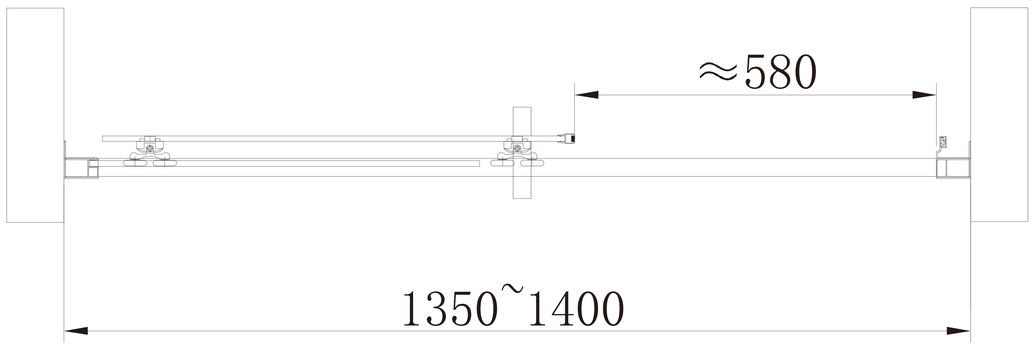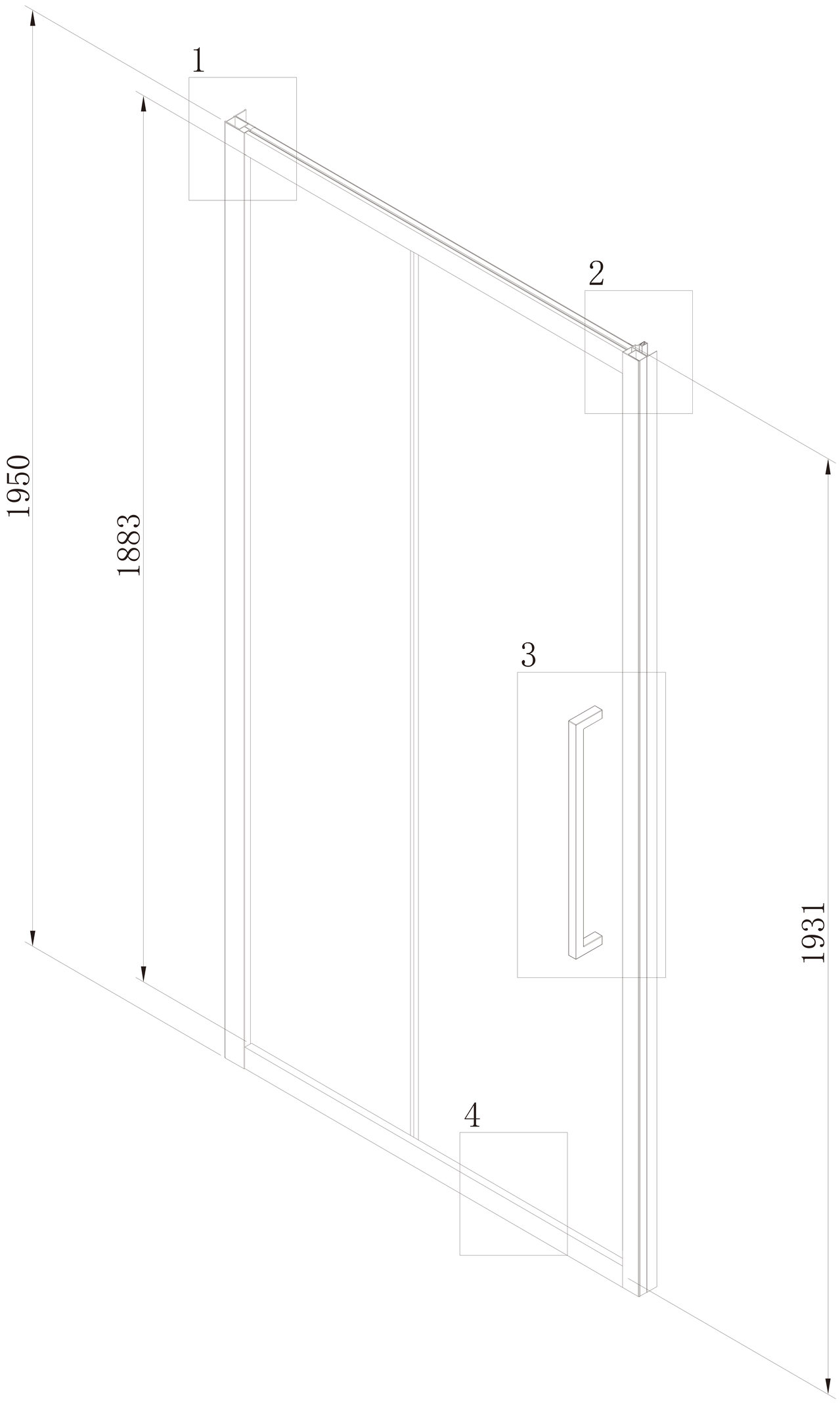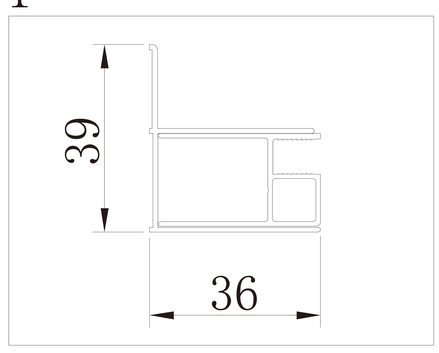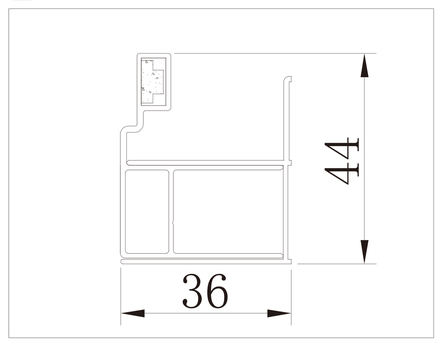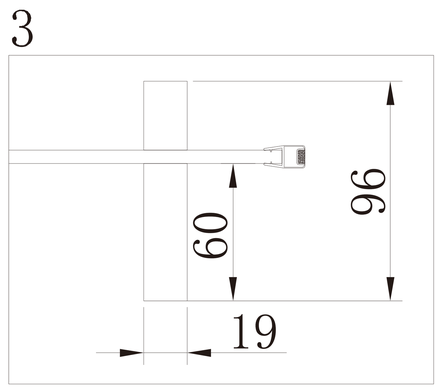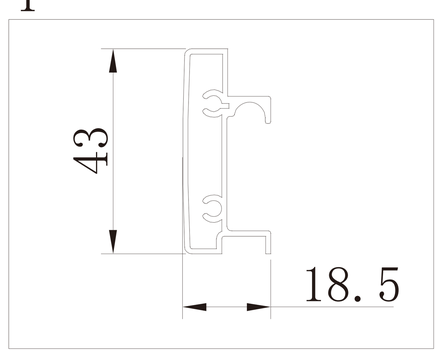TERA 135 - 140 CHROM