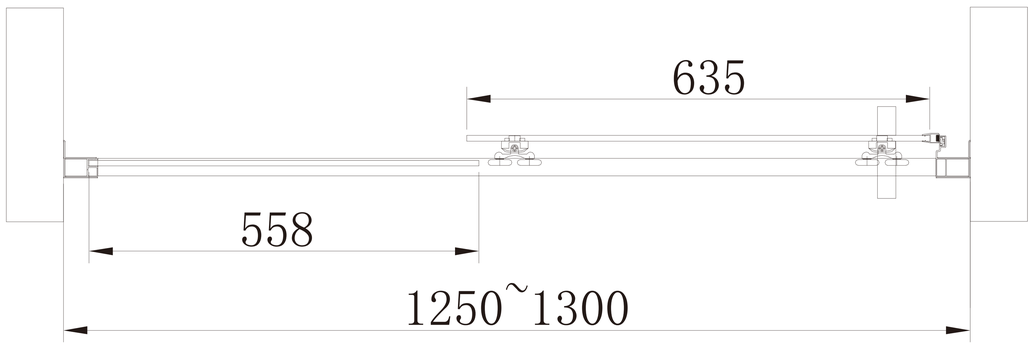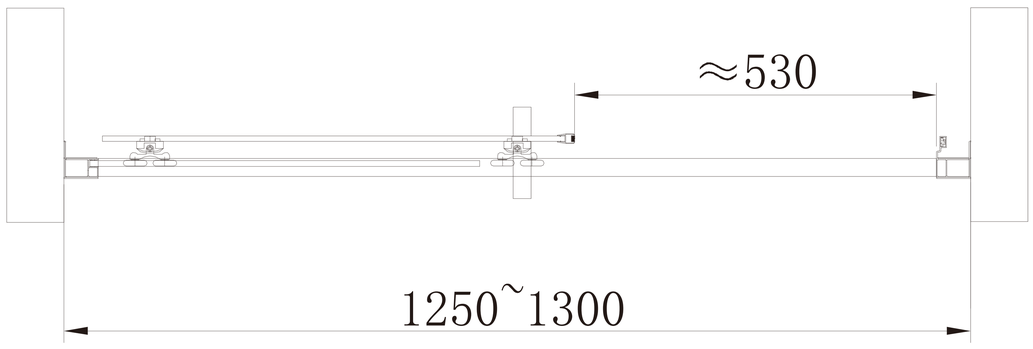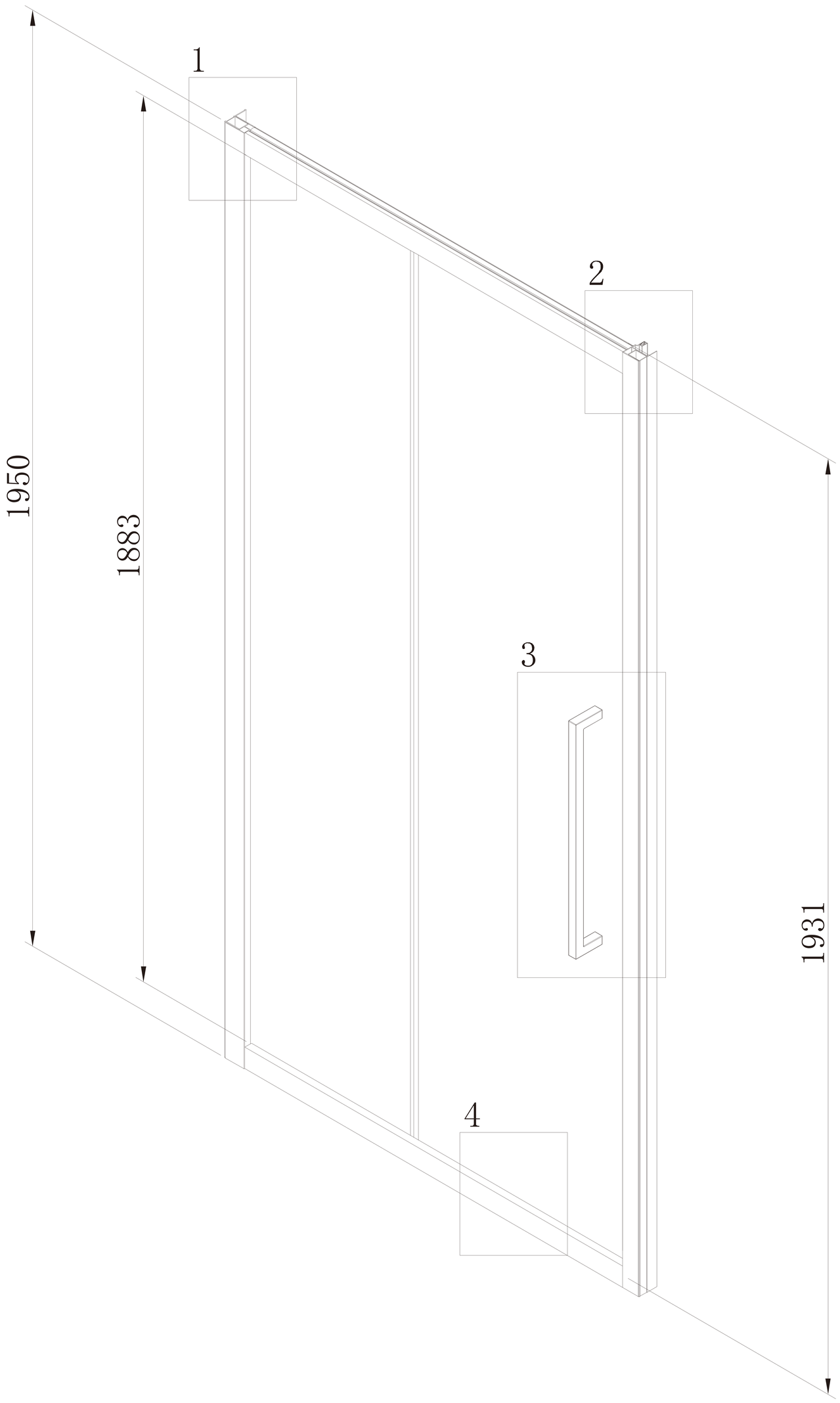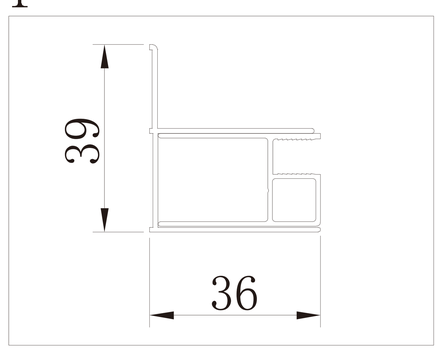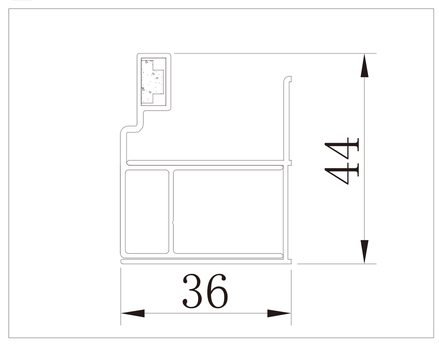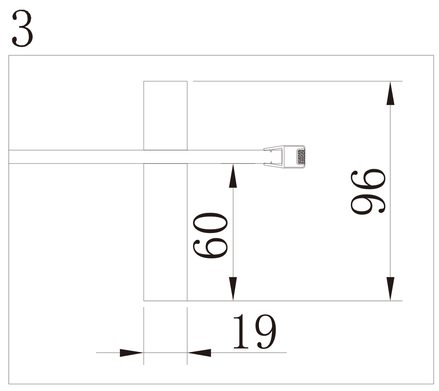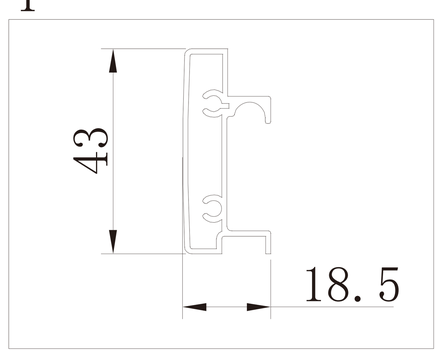TERA 125 - 130 CHROM