TERA 120 - 125 CHROM

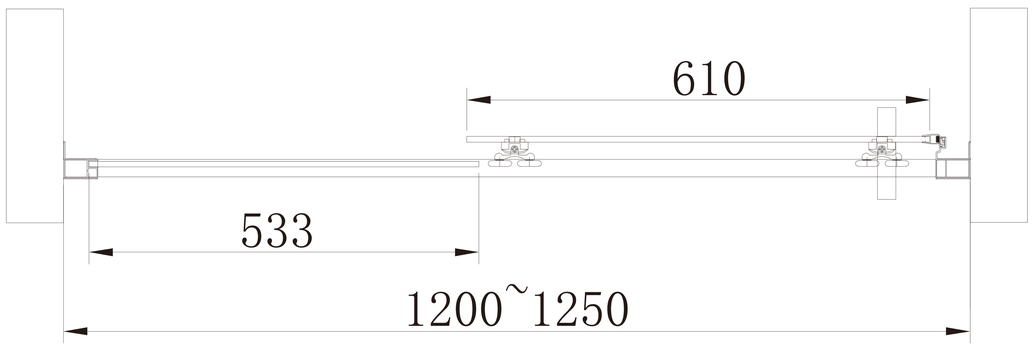

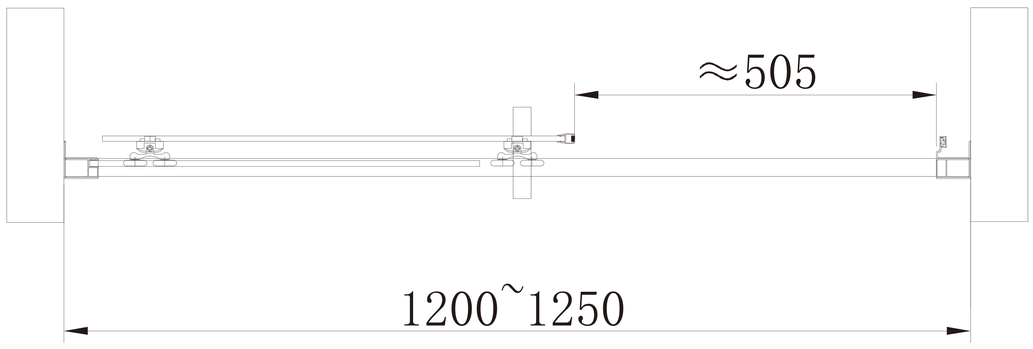

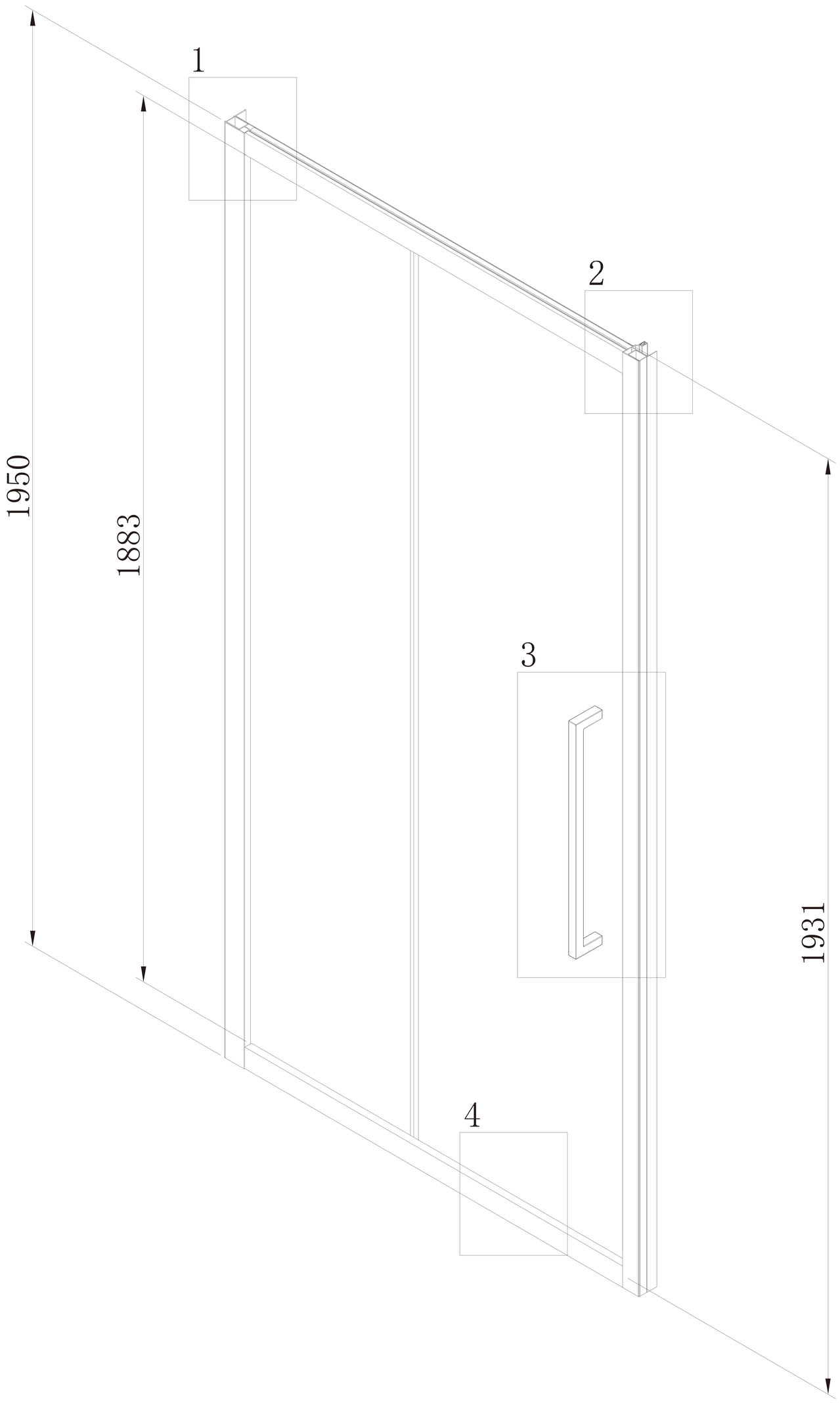

1

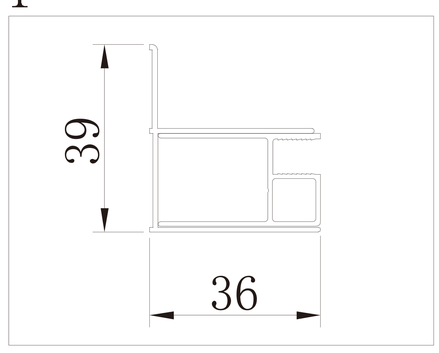

2

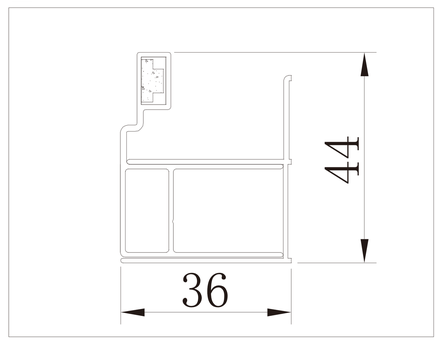

3

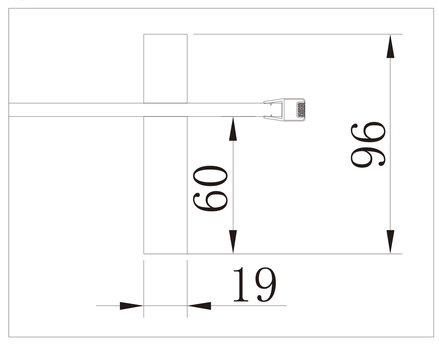
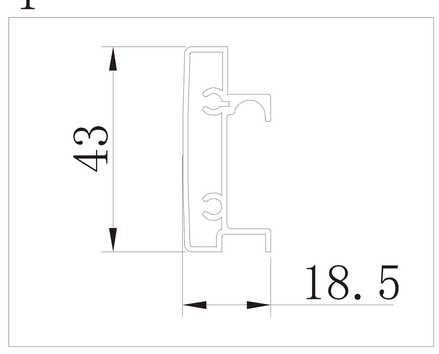
4