TERA 110 - 115 CHROM

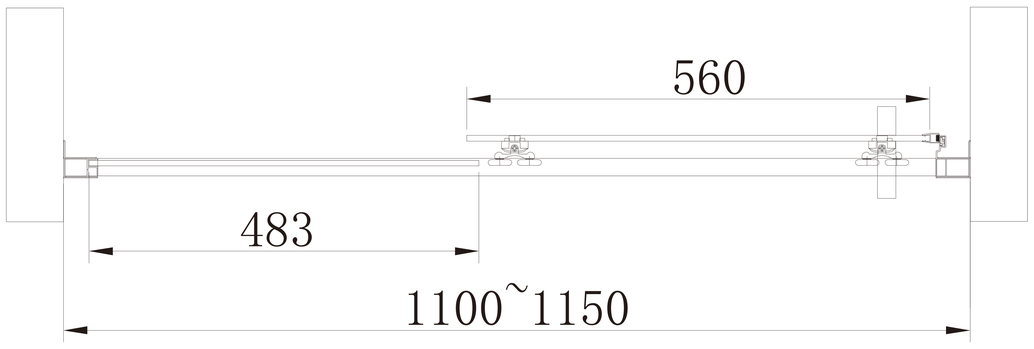

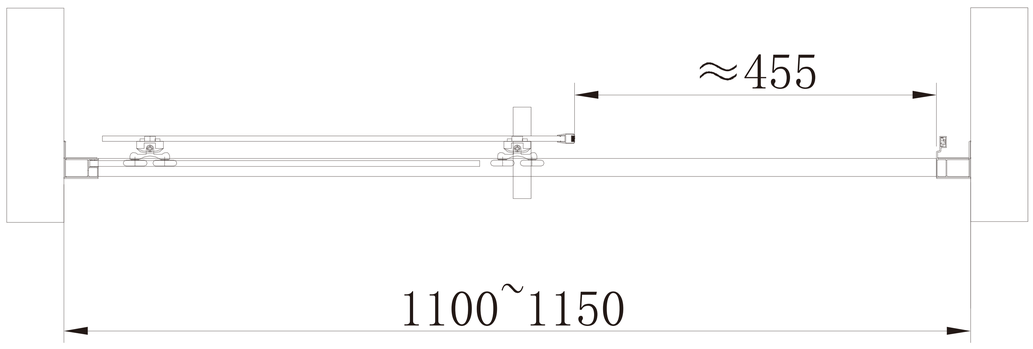

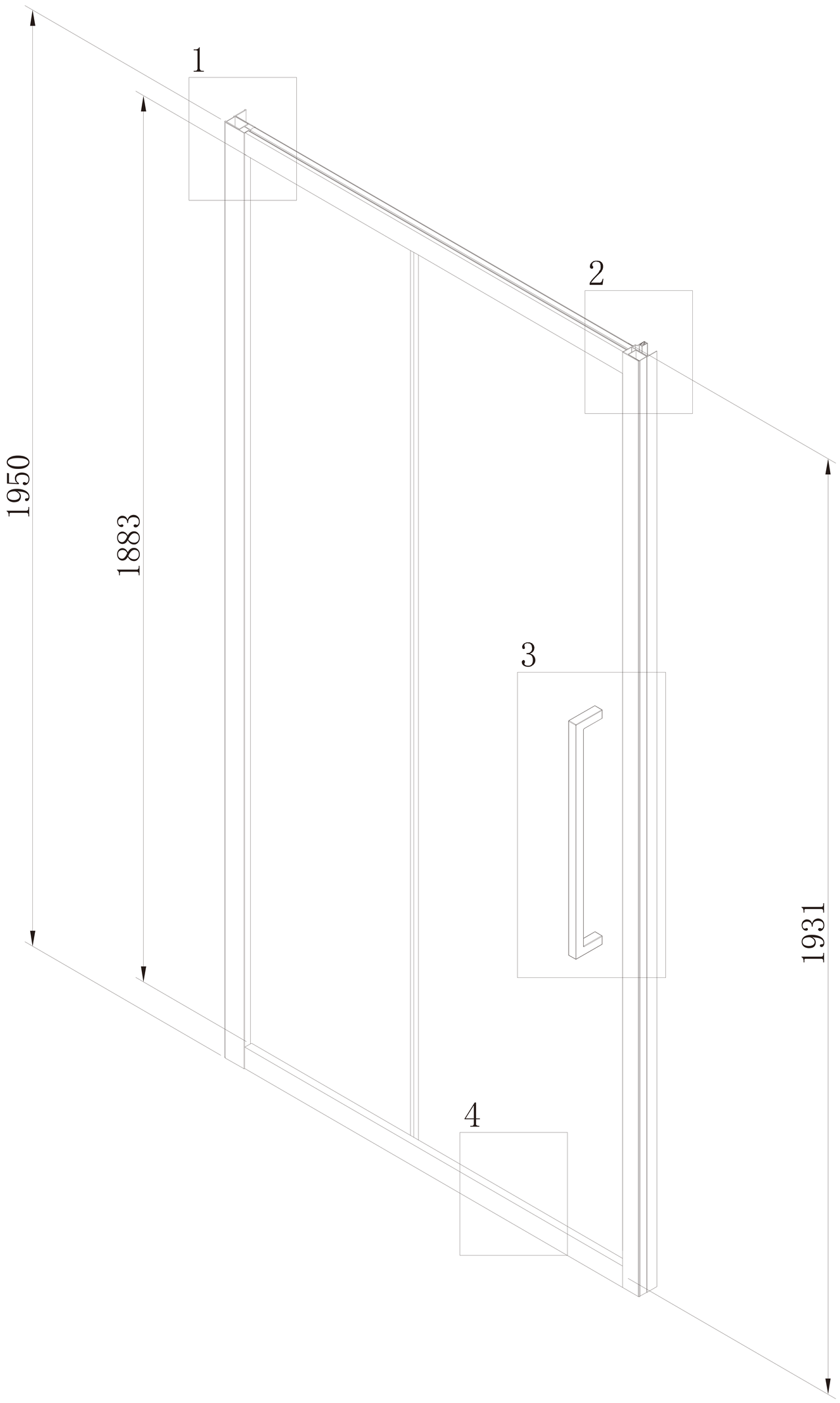

1

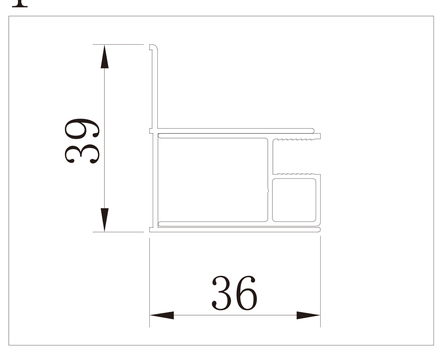

2

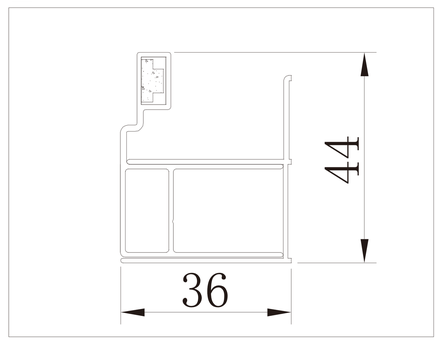

3

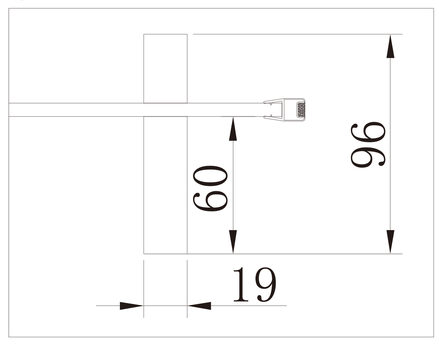
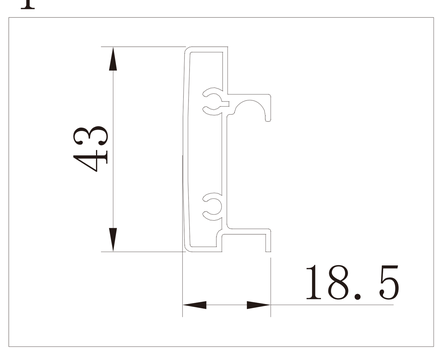
4